Канатные электротельферы серия Т

Канатные электротельферы серии Т самые известные и самые продаваемые электротельферы в мире. Уже выпушено свыше 1 800 000 шт, которые реализованы в более чем 40 странах. Основные их преимущества - это высокая надежность, долговечность, простота обслуживания.

Эти преимущества всочетании с богатым спектром грузоподъемности, скорости подъема и передвижения, конструктивных исполнений, возможности для эксплуатации в различных режимах, делают электротельферы этой серии более популярными чем остальные, несмотря на то, что у них уже 30-летняя история.

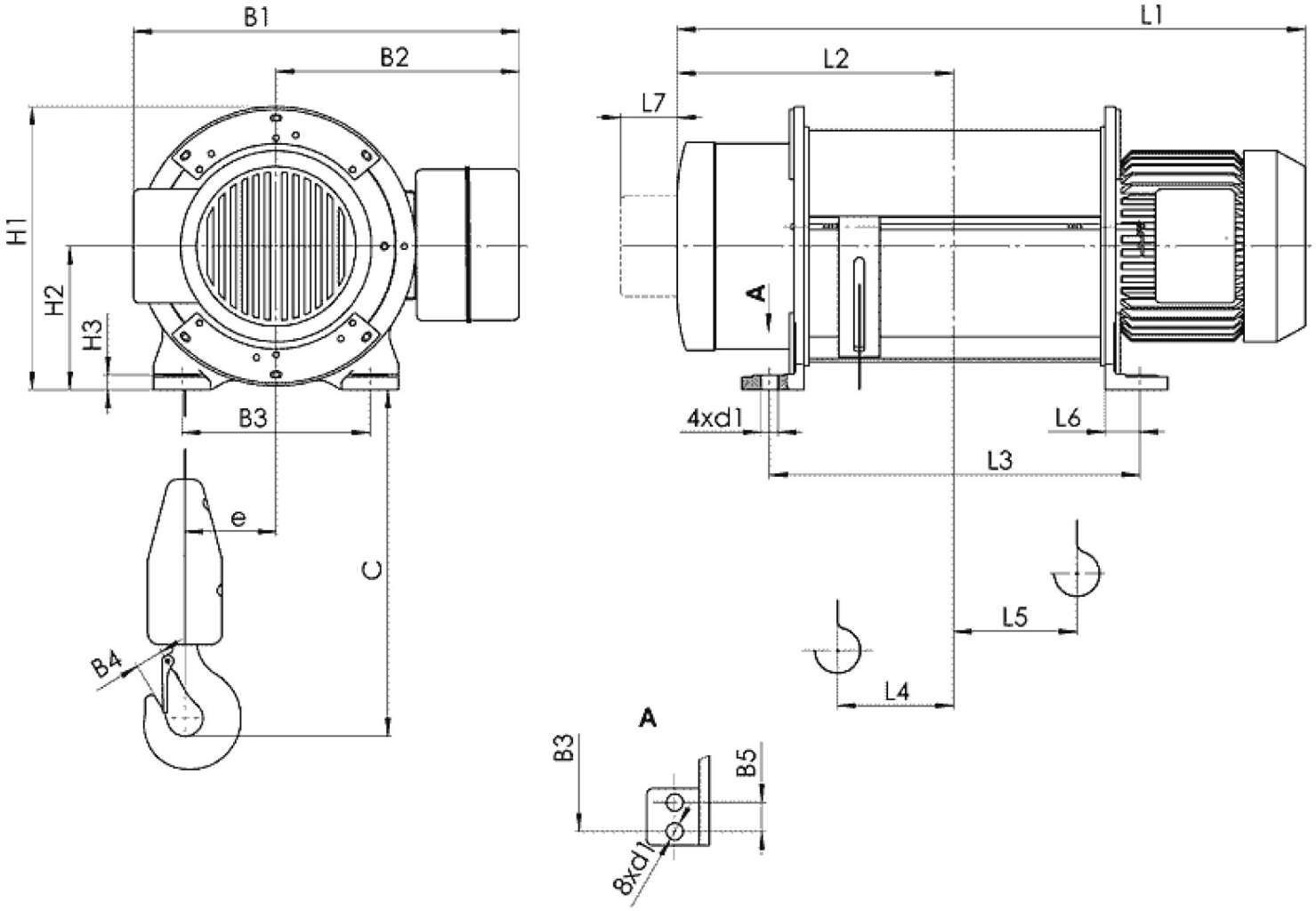

Канатный электротельфер Т17 Стационарный (подвесной) на лапах, полиспаст 1/1

(1) с микроподъемом

Тип	Полиспаст 1/1			Размеры, mm																			
	Высота подъема, m		Грузопо-дъемность, kg	Скорость подъема m/min				L2	L3	L4	L5	L6	L7	H1	H2	H3	B1	B2	B3	B4	B5	e	C	d1
				16	24	16/4	24/4																	
				L1																				
T172...	H1	12	250	648	688	287	320	81	81	46	70	310	157	17	465 492(1)	300	200	34	-	90	330	21
	H2	18		738	778	332	410	126	126													
	H3	24		818	858	373	490	166	166													
	H4	36		978	1018	452	650	246	246													
	H5	48		1138	1178	532	810	326	326													
	H6	60		1226	1290	567	804	259	259	55	80	402	202	22	580 606(1)	380	270	34	-	128	330	26
	H7	72		1306	1373	602	874	332	332													
T173...	H1	12	500	709	749	310	365	101	101	46	70	310	157	17	465 492(1)	300	200	40	-	90	400	21
	H2	18		814	854	362	470	154	154													
	H3	24		914	954	412	570	204	204													
	H4	36		1114	1154	512	770	304	304													
	H5	48		1314	1354	612	970	404	404													
	H6	60		1426	1490	667	1004	459	459	55	80	402	202	22	675 682(1)	430	270	40	-	128	400	26
	H7	72		1526	1593	712	1094	442	442													
T174...	H1	12	1000	816	880	362	394	94	94	55	80	402	202	22	580 606(1)	380	270	45	-	128	450	26
	H2	18		926	990	417	504	149	149													
	H3	24		1026	1090	467	604	159	159													
	H4	36		1226	1290	567	804	259	259													
	H5	48		1426	1490	667	1004	459	459													
	H6	60		1535	1623	710	1070	410	410	63	90	497	252	30	675 682(1)	430	330	45	-	160	450	30
	H7	72		1640	1728	762	1175	462	462													
T175...	H1	12	1600	856	923	377	424	106	106	55	80	402	202	22	580 606(1)	380	270	50	-	130	525	26
	H2	18		976	1043	437	544	166	166													
	H3	24		1086	1153	492	654	222	222													
	H4	36		1306	1373	602	874	332	332													
	H5	48		1526	1593	712	1094	442	442													
	H6	60		1640	1728	762	1175	462	462	63	90	497	252	26	675 682(1)	430	330	50	-	160	525	30
	H7	72		1815	1903	850	1350	550	550													
T176...	H1	12	2500	905	993	395	440	96	96	63	90	497	252	26	675 682(1)	430	330	56	-	160	550	30
	H2	18		1010	1098	448	545	149	149													
	H3	24		1115	1203	500	650	200	200													
	H4	36		1325	1413	605	860	305	305													
	H5	48		1535	1623	710	1070	410	410													
	H6	60		1815	1903	850	1350	550	550													
	H7	72		1963	1969	905	1433	562	562	84	100	585	300	32	765	470	460	56	82	180	550	28
T177...	H2	18	4000	1133	1168	507	638	165	165	84	100	585	300	32	765	470	460	71	82	180	905	28
	H3	24		1293	1328	587	798	245	245													
	H4	36		1453	1488	667	958	325	325													
	H5	48		1668	1703	775	1173	432	432													
	H6	60		1883	1918	882	1388	540	540													
	H7	72		2093	2128	987	1598	645	645													

Тип	Полиспаст 1/1			Размеры, mm																			
	Высота подъема, m		Грузопо-дъемность, kg	Скорость подъема m/min		L2	L3	L4	L5	L6	L7	H1	H2	H3	B1	B2	B3	B4	B5	e	C	d1
				32	32/5.3																	
				L1																		
T172…	H4	36	250	1026	1090	467	604	159	159	55	80	402	202	22	580 606(1)	380	270	34	-	128	330	26
	H5	48		1086	1153	492	654	222	222													
	H6	60		1226	1290	567	804	259	259													
	H7	72		1306	1373	602	874	332	332													
T173…	H4	36	500	1086	1153	492	654	222	222	55	80	402	202	22	675 682(1)	430	270	40	-	128	400	26
	H5	48		1226	1290	567	804	259	259													
	H6	60		1426	1490	667	1004	459	459													
	H7	72		1526	1590	712	1094	442	442													
T174…	H5	48	1000	1325	1413	605	860	305	305	63	90	497	252	30	675 682(1)	430	330	45	-	160	450	30
	H6	60		1535	1623	710	1070	410	410													
	H7	72		1640	1728	762	1175	462	462													
T175…	H4	48	1600	1325	1413	605	860	305	305	63	90	497	252	26	675 682(1)	430	330	50	-	160	525	30
	H5	60		1535	1623	710	1070	410	410													
	H6	72		1640	1728	762	1175	462	462													
	H7	96		1815	1903	850	1350	550	550													
T176…	H4	18	2500	1488	1494	667	958	325	325	84	100	585	300	32	765	470	460	56	82	180	550	28
	H5	24		1588	1594	717	1058	375	375													
	H6	36		1778	1784	812	1248	470	470													
	H7	96		1963	1969	905	1433	562	562													
T177…	H2	18	4000	1168	1174	507	638	165	165	84	100	585	300	32	765	470	460	56	82	180	905	28
	H3	24		1328	1334	587	798	245	245													
	H4	36		1488	1494	667	958	325	325													
	H5	48		1703	1709	775	1173	432	432													
	H6	60		1918	1924	882	1388	540	540													
	H7	72		2128	2134	987	1598	645	645													

Тип	Полиспаст 1/1			Скорость подъема m/min					
	Высота подъема, m		Грузопо-дъемность, kg	16	24	16/4	24/4	32	32/5.3
				Вес, kg					
T172…	H1	12	250	95		113		-	-
	H2	18		100		118		-	-
	H3	24		105		123		-	-
	H4	36		119		137		226	272
	H5	48		128		146		244	290
	H6	60		250		297		251	297
	H7	72		273		320		274	320
T173…	H1	12	500	107		130		-	-
	H2	18		115		138		-	-
	H3	24		124		147		-	-
	H4	36		137		160		247	293
	H5	48		149		172		263	309
	H6	60		286		333		287	333
	H7	72		306		353		307	353
T174…	H1	12	1000	207		253		-	-
	H2	18		222		268		-	-
	H3	24		232		278		-	-
	H4	36		267		313		-	-
	H5	48		292		338		486	541
	H6	60		526		581		526	581
	H7	72		546		601		546	601
T175…	H1	12	1600	240	250	305		-	-
	H2	18		255	265	320		-	-
	H3	24		270	280	335		-	-
	H4	36		310	320	375		490	545
	H5	48		340	350	405		535	590
	H6	60		525	565	620		565	620
	H7	72		550	590	645		590	645
T176…	H1	12	2500	360		455		-	-
	H2	18		380		475		-	-
	H3	24		400		495		-	-
	H4	36		460		555		818	823
	H5	48		510		605		838	843
	H6	60		570		665		860	865
	H7	72		840		900		900	905
	H2	18		660		720		720	725
	H3	24		700		760		760	765

T177…	H4	36	4000	765	825	825	830
	H5	48		825	885	885	890
	H6	60		880	940	940	945
	H7	72		940	1000	1000	1005

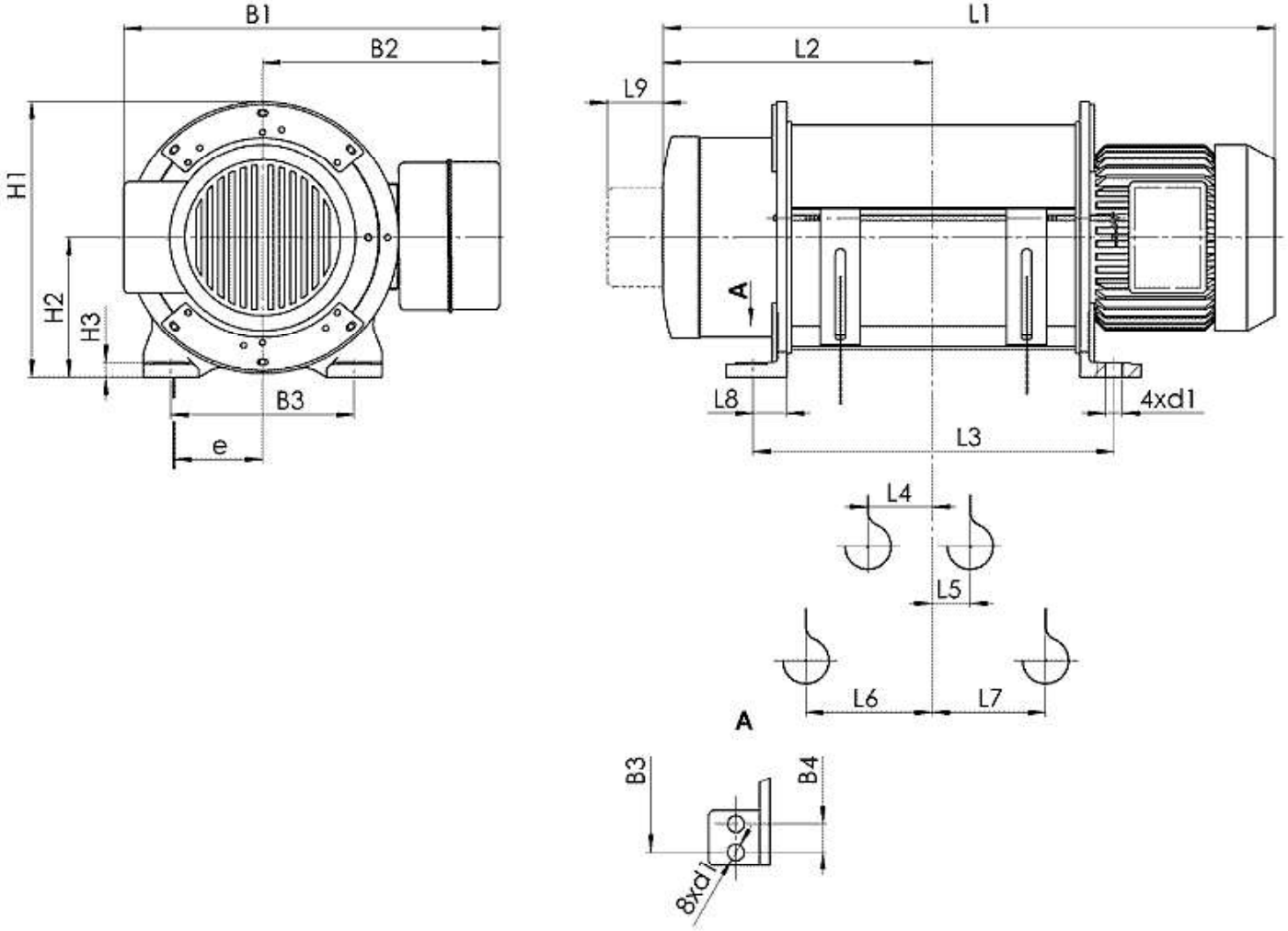

Канатный электротельфер Т51 Стационарный (подвесной) на лапах, полиспаст 2/2

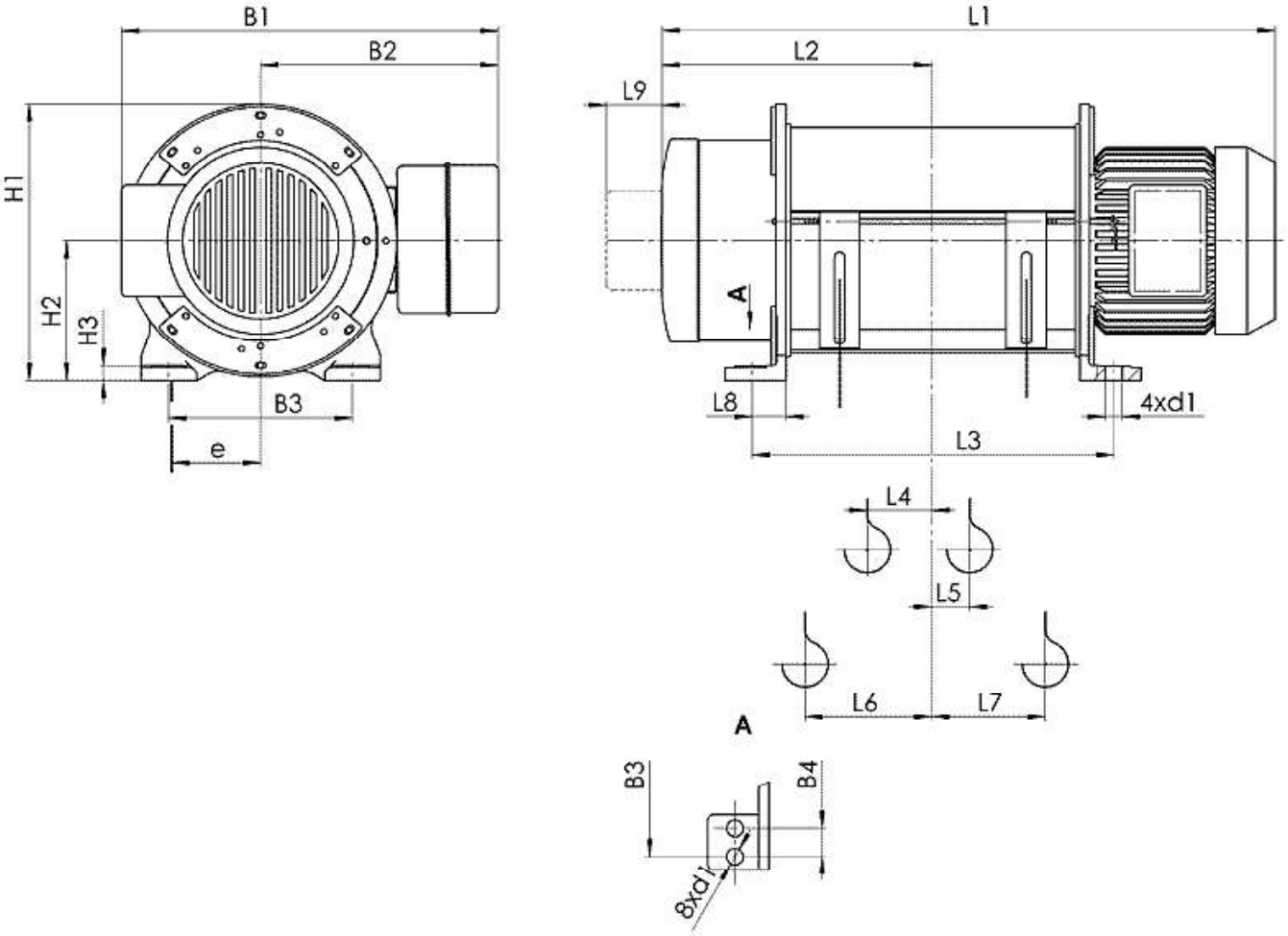

Канатный электротельфер T51 Стационарный (подвесной) на лапах, полиспаст 2/2

(1) с микроподъемом

Тип	Полиспаст 2/2			Размеры, mm																			
	Высота подъема, m		Грузопо-дъемность, kg	Скорость подъема m/min				L2	L3	L4	L5	L6	L7	L8	L9	H1	H2	H3	B1	B2	B3	B4	e	d1
				16	24	16/4	24/4																	
				L1																				
T513…	H2	8	500	814		854		362	470	29	29	149	149	46	70	310	157	17	465 492(1)	300	200	-	90	21
	H3	12		914		954		412	570			199	199											
	H4	19		1114		1154		512	770			299	299											
	H5	27		1314		1354		612	970			399	399											
T514…	H2	8	1000	926		990		417	504	43	43	157	157	55	80	402	202	22	580 606(1)	380	270	-	128	26
	H3	12		1026		1090		467	604			207	207											
	H4	21		1226		1290		567	804			307	307											
	H5	29		1426		1490		667	1004			407	407											
T515…	H2	7	1600	976		1043		437	544	45	45	166	166	55	80	402	202	22	580 606(1)	380	270	-	130	26
	H3	10		1086		1153		492	654			221	221											
	H4	17		1306		1373		602	874			321	321											
	H5	24		1526		1593		712	1094			441	441											
T516…	H2	6	2500	1010		1098		448	545	46	46	163	163	63	90	497	252	26	675 682(1)	430	330	-	160	30
	H3	9		1115		1203		500	650			216	216											
	H4	16		1325		1413		605	860			321	321											
	H5	23		1535		1623		710	1070			426	426											
T517…	H4	13	4000	1453		1488		667	958	80	80	199	199	84	100	585	300	32	765	470	460	82	180	28
	H5	20		1668		1703		775	1173			306	306											
	H6	27		1883		1918		882	1388			414	414											
	H7	34		2093		2128		987	1598			519	519											

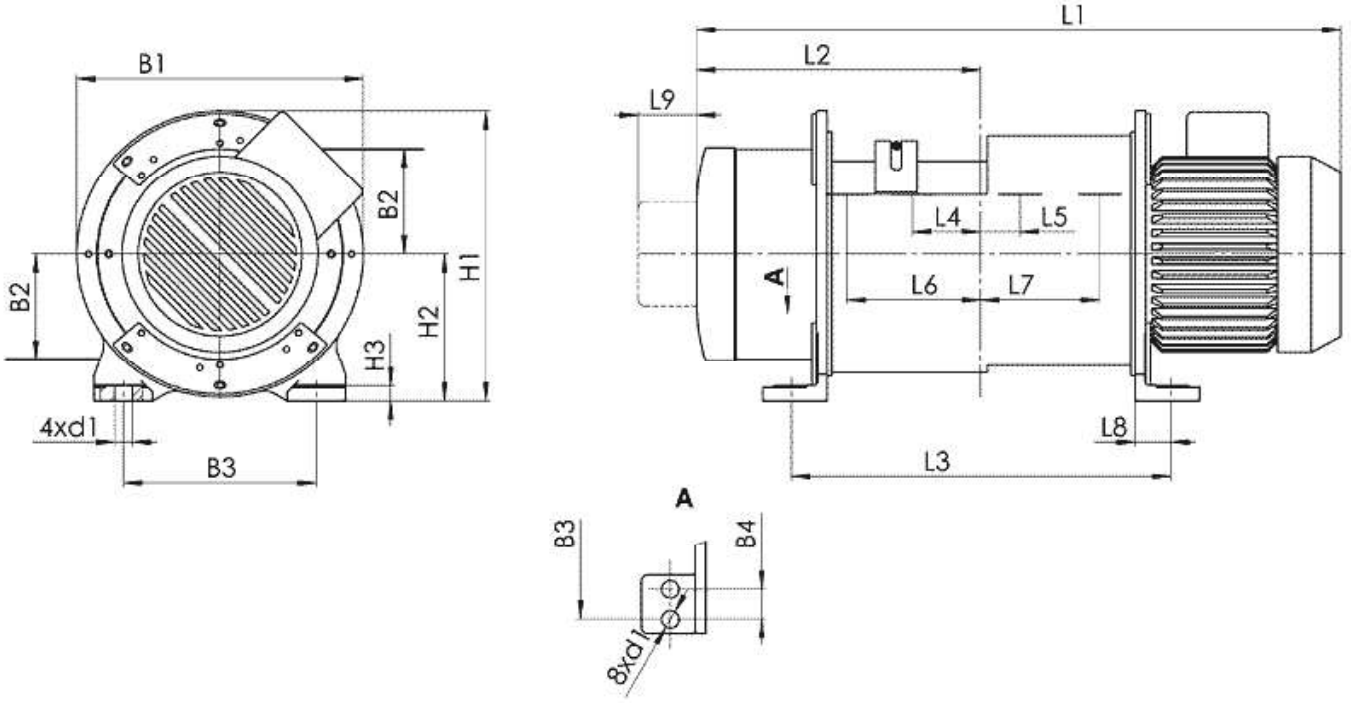

Канатный электротельфер T52 Стационарный (подвесной) на лапах, полиспаст 2/2

Тип	Полиспаст 2/2			Скорость подъема, m/min			
	Высота подъема, m		Грузопо-дъемность, kg	16	24	16/4	24/4
				Вес, kg			
T523...	H2	8	500	115		138	
	H3	12		124		147	
	H4	19		137		160	
	H5	27		149		172	
T524...	H2	8	1000	222		268	
	H3	12		232		278	
	H4	21		267		313	
	H5	29		292		338	
T525...	H2	7	1600	255	265	320	
	H3	10		270	280	335	
	H4	17		310	320	375	
	H5	24		340	350	405	
T526...	H2	6	2500	380		475	
	H3	9		400		495	
	H4	16		460		555	
	H5	23		510		605	
T527...	H4	13	4000	765		825	
	H5	20		825		885	
	H6	27		880		940	
	H7	34		940		1000	

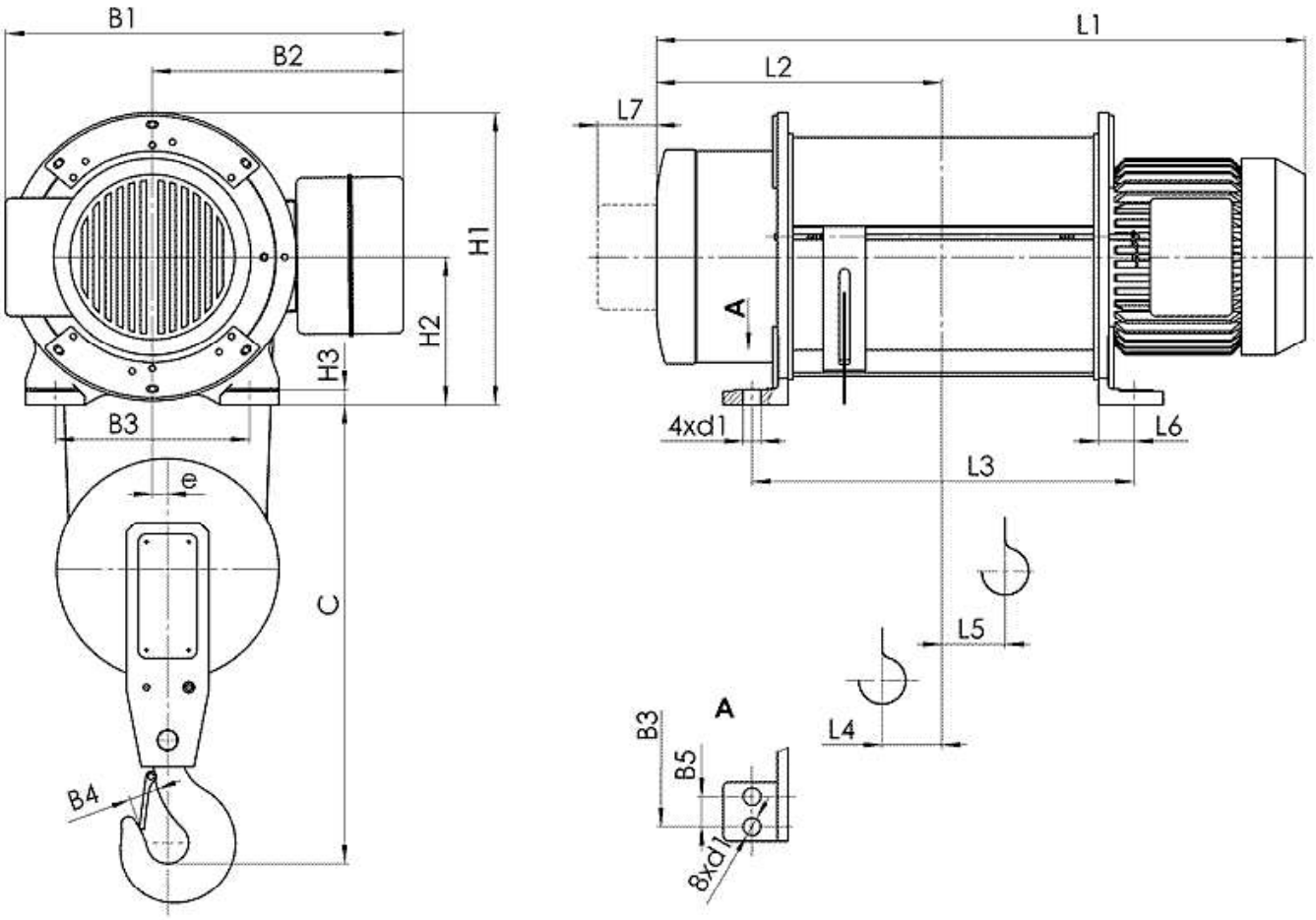

Канатный электротельфер T01 Стационарный (подвесной) на лапах, полиспаст 2/1

(1) с микроподъемом
(2) с ограничителем груза
(3) с ограничителем груза и с микроподъемом

Тип	Полиспаст 2/1			Размеры, mm																			
	Высота подъема, m		Грузопо-дъемность, kg	Скорость подъема m/min				L2	L3	L4	L5	L6	L7	H1	H2	H3	B1	B2	B3	B4	B5	e	C	d1
				8	12	8/2	12/2																	
				L1																				
T012…	H1	6	500	648	688			287	320	37	45	46	70	310	157	17	465 492(1) 557(3)	300 365(2)	200	34	-	18	510	21
	H2	9		738	778			332	410	60	68													
	H3	12		818	858			373	490	80	88													
	H4	18		978	1018			452	650	55	192													
	H5	24		1138	1178			532	810	55	272													
	H6	30		1226	1290			567	804	89	214	55	80	402	202	22	580 606(1) 668(3)	380 442(2)	270	34	-	22	510	26
	H7	36		1306	1373			602	874	110	228													
T013…	H1	6	1000	709	749			310	365	48	55	46	70	310	157	17	465 492(1) 557(3)	300 365(2)	200	40	-	18	575	21
	H2	9		814	854			362	470	75	82													
	H3	12		914	954			412	570	100	106													
	H4	18		1114	1154			512	770	75	231													
	H5	24		1314	1354			612	970	149	332													
	H6	30		1426	1490			667	1004	90	312	55	80	402	202	22	675 682(1) 760(3)	430 508(2)	270	40	-	22	575	26
	H7	36		1526	1593			712	1094	110	338													
T014…	H1	6	2000	816	880			362	394	45	51	55	80	402	202	22	580 606(1) 668(3)	380 442(2)	270	45	-	22	665	26
	H2	9		926	990			417	504	73	79													
	H3	12		1026	1090			467	604	96	104													
	H4	18		1226	1290			567	804	90	212													
	H5	24		1426	1490			667	1004	90	312													

	H6	30		1535	1623	710	1070	88	346	63	90	497	252	30	675 682(1) 760(3)	430 508(2)	330	45	-	26	665	30
	H7	36		1640	1728	762	1175	75	398													
T015...	H1	6	3200	856	923	377	424	52	59	55	80	402	202	22	580 606(1) 668(3)	380 442(2)	270	50	-	22	750	26
	H2	9		976	1043	437	544	82	89													
	H3	12		1086	1153	492	654	110	116													
	H4	18		1306	1373	602	874	110	226													
	H5	24		1526	1593	712	1094	110	336													
	H6	30		1640	1728	762	1175	75	398	63	90	497	252	26	675 682(1) 760(3)	430 508(2)	330	50	-	26	750	30
	H7	36		1815	1903	850	1350	75	436													
T016...	H1	6	5000	905	993	395	440	49	66	63	90	497	252	26	675 682(1) 760(3)	430 508(2)	330	56	-	26	840	30
	H2	9		1010	1098	448	545	75	82													
	H3	12		1115	1203	500	650	101	108													
	H4	18		1325	1413	605	860	124	193													
	H5	24		1535	1623	710	1070	124	296													
	H6	30		1815	1903	850	1350	124	399													
	H7	36		1963	1969	905	1433	99	462	84	100	585	300	32	765 845(3)	470 550(2)	460	56	82	38	840	28
T017...	H2	9	8000	1133	1168	507	638	82	77	84	100	585	300	32	765 845(3)	470 550(2)	460	71	82	38	1030	28
	H3	12		1293	1328	587	798	123	118													
	H4	18		1453	1488	667	958	242	78													
	H5	24		1668	1703	775	1173	350	78													
	H6	30		1883	1918	882	1388	457	78													
	H7	36		2093	2128	987	1598	562	78													

Тип	Полиспаст 2/1			Размеры, mm																		
	Высота подъема, m		Грузопо-дъемность, kg	Скорость подъема m/min		L2	L3	L4	L5	L6	L7	H1	H2	H3	B1	B2	B3	B4	B5	e	C	d1
				16	16/2.5																	
				L1																		
T012...	H4	18	500	1026	1090	467	604	97	106	55	80	402	202	22	580 606(1) 668(3)	380 442(2)	270	34	-	22	510	26
	H5	24		1086	1153	492	654	97	131													
	H6	30		1226	1290	567	804	89	214													
	H7	35		1306	1373	602	874	110	228													
T013...	H4	18	1000	1086	1153	492	654	110	118	55	80	402	202	22	675 682(1) 760(3)	430 508(2)	270	40	-	22	575	26
	H5	24		1226	1290	567	804	90	212													
	H6	30		1426	1490	667	1004	90	312													
	H7	36		1526	1590	712	1094	110	338													
T014...	H5	24	2000	1325	1413	605	860	75	242	63	90	497	252	30	675 682(1) 760(3)	430 508(2)	330	45	-	26	665	30
	H6	30		1535	1623	710	1070	88	346													
	H7	36		1640	1728	762	1175	75	398													
T015...	H4	18	3200	1325	1413	605	860	75	242	63	90	497	252	26	675 682(1) 760(3)	430 508(2)	330	50	-	26	750	30
	H5	24		1535	1623	710	1070	75	347													
	H6	30		1640	1728	762	1175	75	398													
	H7	36		1815	1903	850	1350	75	436													
T016...	H4	18	5000	1488	1494	667	958	94	230	84	100	585	300	32	765 845(3)	470 550(2)	460	56	82	38	840	28
	H5	24		1588	1594	717	1058	94	280													
	H6	30		1778	1784	812	1248	94	330													
	H7	36		1963	1969	905	1433	99	462													
T017...	H2	9	8000	1168	1174	507	638	77	82	84	100	585	300	32	765 845(3)	470 550(2)	460	56	82	38	840	28
	H3	12		1328	1334	587	798	118	123													
	H4	18		1488	1494	667	958	78	242													
	H5	24		1703	1709	775	1173	78	350													
	H6	30		1918	1924	882	1388	78	457													
	H7	36		2128	2134	987	1598	78	562													

Тип	Полиспаст 2/1			Скорость подъема m/min					
	Высота подъема, m		Грузопо-дъемность, kg	8	12	8/2	12/2	16	16/2.5
				Вес, kg					
T012…	H1	6	500	95		113		-	-
	H2	9		100		118		-	-
	H3	12		105		123		-	-
	H4	18		119		137		226	272
	H5	24		128		146		244	290
	H6	30		250		297		251	297
	H7	36		273		320		274	320
T013…	H1	6	1000	107		130		-	-
	H2	9		115		138		-	-
	H3	12		124		147		-	-
	H4	18		137		160		247	293
	H5	24		149		172		263	309
	H6	30		286		333		287	333
	H7	36		306		353		307	353
T014…	H1	6	2000	207		253		-	-
	H2	9		222		268		-	-
	H3	12		232		278		-	-
	H4	18		267		313		-	-
	H5	24		292		338		486	541
	H6	30		526		581		526	581
	H7	36		546		601		546	601
T015…	H1	6	3200	240	250	305		-	-
	H2	9		255	265	320		-	-
	H3	12		270	280	335		-	-
	H4	18		310	320	375		490	545
	H5	24		340	350	405		535	590
	H6	30		525	565	620		565	620
	H7	36		550	590	645		590	645
T016…	H1	6	5000	360		455		-	-
	H2	9		380		475		-	-
	H3	12		400		495		-	-
	H4	18		460		555		818	823
	H5	24		510		605		838	843
	H6	30		570		665		860	865
	H7	36		840		900		900	905
T017…	H2	9	8000	660		720		720	725
	H3	12		700		760		760	765
	H4	18		765		825		825	830
	H5	24		825		885		885	890
	H6	30		880		940		940	945
	H7	36		940		1000		1000	1005

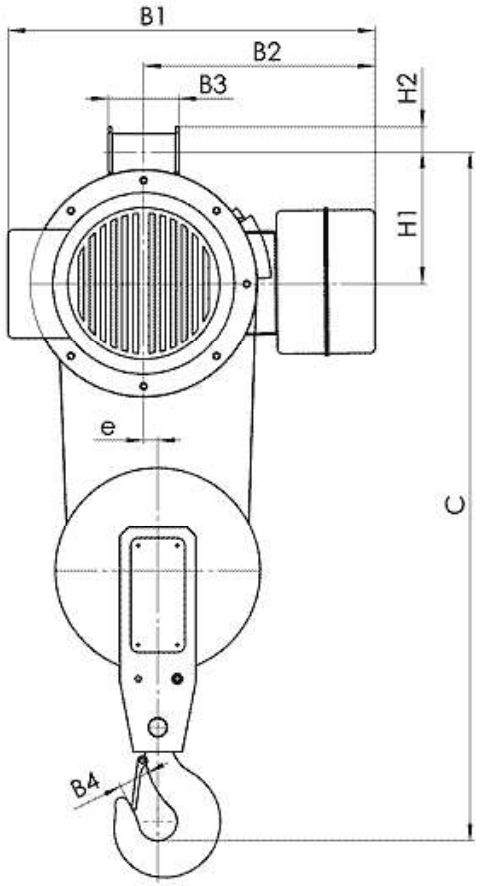

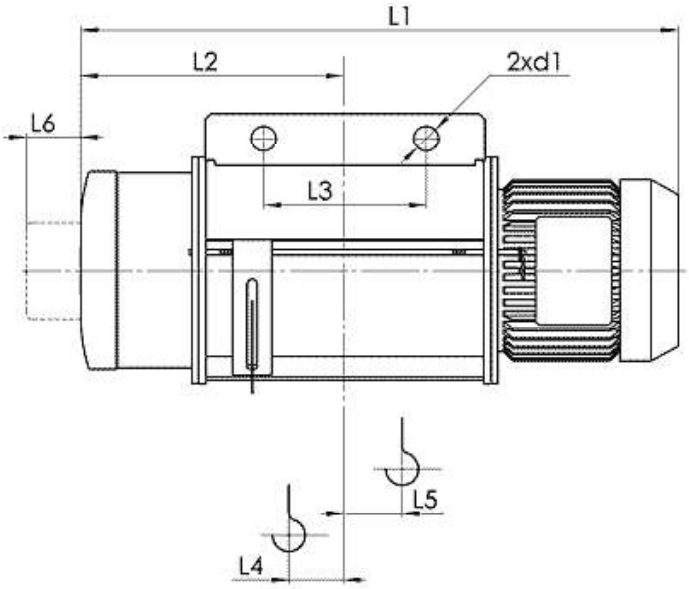

Канатный электротельфер T02 Стационарный, подвесной на пальцах, полиспаст 2/1

(1) с микроподъемом
(2) с ограничителем груза
(3) с ограничителем груза и с микроподъемом

Тип	Полиспаст 2/1			Размеры, mm																		
	Высота подъема, m		Грузопо-дъемность, kg	Скорость подъема m/min				L2	L3	L4	L5	L6	H1	H2	B1	B2	B3	B4	e	C	d1
				8	12	8/2	12/2														
				L1																	
T022…	H1	6	500	648	688			287	180	37	45	46	146	23	465	300	88	34	18	790	25.5
	H2	9		738	778			332	250	60	68				492(1)	365(2)					
	H3	12		818	858			373		80	88				557(3)						
T023…	H1	6	1000	709	749			310	180	48	55	70	146	23	465	300	88	40	18	850	25.5
	H2	9		814	854			362	250	75	82				492(1)	365(2)					
	H3	12		914	954			412		100	106				557(3)						
T024…	H1	6	2000	816	880			362	200	45	51	80	200	30	580	380	118	45	22	1040	35.5
	H2	9		926	990			417	270	73	79				606(1)	442(2)					
	H3	12		1026	1090			467		96	104				668(3)						
T025…	H1	6	3200	856	923			377	200	52	59	80	200	30	580	380	118	50	22	1120	35.5
	H2	9		976	1043			437	270	82	89				606(1)	442(2)					
	H3	12		1086	1153			492		110	116				668(3)						
T026…	H1	6	5000	905	993			395	225	49	66	90	242	46	675	430	130	56	26	1300	46
	H2	9		1010	1098			448	300	75	82				682(1)	508(2)					
	H3	12		1115	1203			500		101	108				760(3)						

Тип	Полиспаст 2/1			Размеры, mm																
	Высота подъема, m		Грузопо-дъемность, kg	Скорость подъема m/min		L2	L3	L4	L5	L6	H1	H2	B1	B2	B3	B4	e	C	d1
				16	16/2.5														
				L1															
T022…	H4	18	500	1026	1090	467	270	97	106	80	200	30	580 606(1) 668(3)	380 442(2)	118	45	22	890	35.5
	H5	24		1086	1153	492		97	131										
T023…	H4	18	1000	1086	1153	492		110	118				675 682(1) 760(3)	430 508(2)				950	

Тип	Полиспаст 2/1			Скорость подъема, m/min			
	Высота подъема, m		Грузопо-дъемность, kg	8	12	8/2	12/2
				Вес, kg			
T022…	H1	6	500	95		113	
	H2	9		100		118	
	H3	12		105		123	
T023…	H1	6	1000	107		130	
	H2	9		115		138	
	H3	12		124		147	
T024…	H1	6	2000	207		253	
	H2	9		222		268	
	H3	12		232		278	
T025…	H1	6	3200	240	250	305	
	H2	9		255	265	320	
	H3	12		270	280	335	
T026…	H1	6	5000	360		455	
	H2	9		380		475	
	H3	12		400		495	

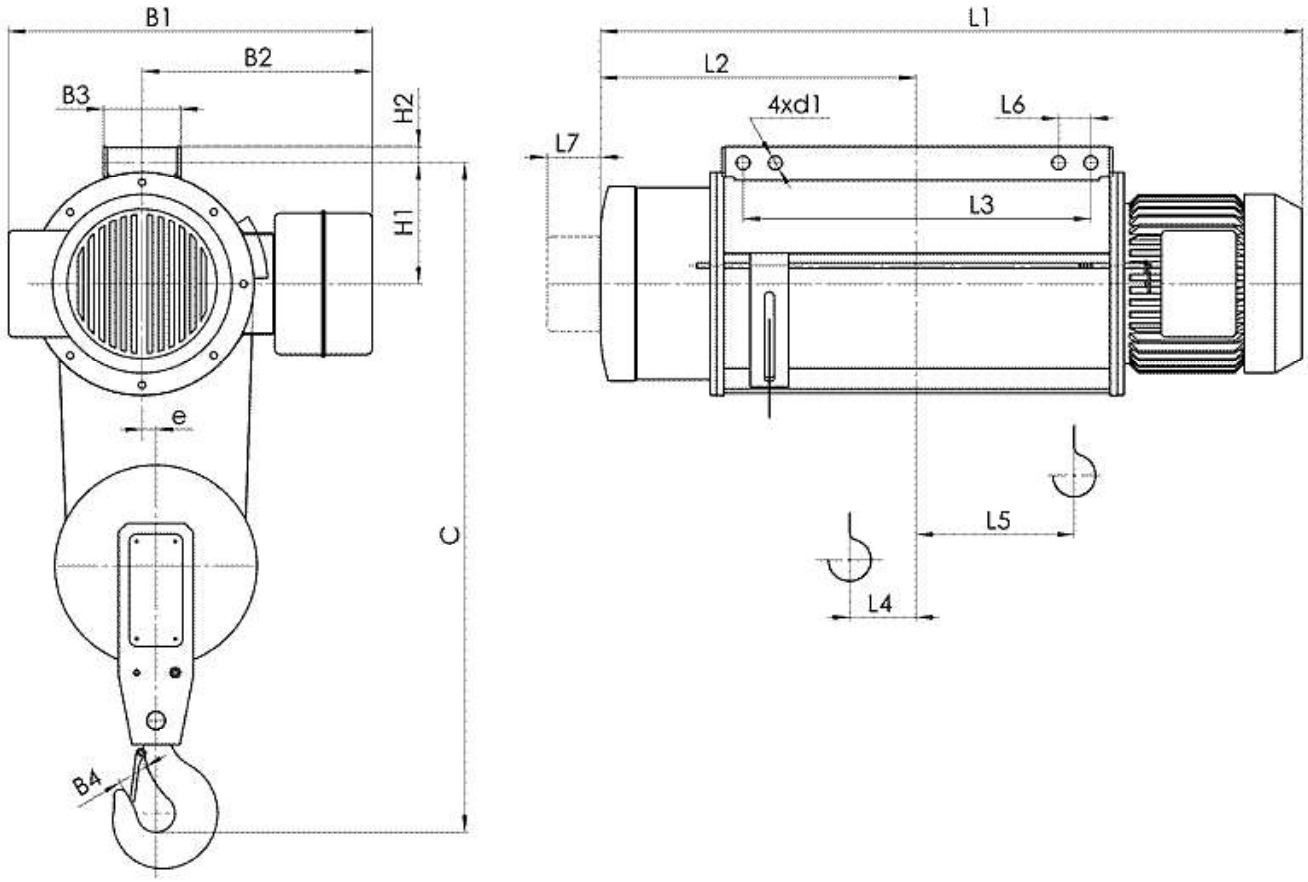

Канатный электротельфер T02 Стационарный, подвесной на пальцах, полиспаст 2/1

(1) с микроподъемом
(2) с ограничителем груза
(3) с ограничителем груза и с микроподъемом

Тип	Полиспаст 2/1			Размеры, mm																	
	Высота подъема, m		Грузопо-дъемность, kg	Скорость подъема m/min				L2	L3	L4	L5	L6	L7	H1	H2	B1	B2	B3	B4	e	C	d1
				8	12	8/2	12/2															
				L1																		
T022…	H4	18	500	978		1018		452	490	55	192	40	46	138	18	465 492(1) 557(3)	300 365(2)	88	34	18	780	16.5
	H5	24		1138		1178		532	650	55	272											
	H6	30		1226		1290		567	610	89	214	60	80	185	25	580 606(1) 668(3)	380 442(2)	128	34	22	870	20.5
	H7	36		1306		1373		602	680	110	228											
T023…	H4	18	1000	1114		1154		512	610	75	231	40	70	138	18	465 492(1) 557(3)	300 365(2)	88	40	18	845	16.5
	H5	24		1314		1354		612	810	149	332											
	H6	30		1426		1490		667	810	90	312	60	80	185	25	675 682(1) 760(3)	430 508(2)	128	40	22	930	20.5
	H7	36		1526		1593		712	900	110	338											
T024…	H4	18	2000	1226		1290		567	610	90	212	60	80	185	25	580 606(1) 668(3)	380 442(2)	128	45	22	1025	20.5
	H5	24		1426		1490		667	810	90	312											
	H6	30		1535		1623		710	860	88	346	60	90	227	30	675 682(1) 760(3)	430 508(2)	144	45	26	1100	25.5
	H7	36		1640		1728		762	965	75	398											
T025…	H4	18	3200	1306		1373		602	680	110	226	60	80	185	25	580 606(1) 668(3)	380 442(2)	128	50	22	1110	20.5
	H5	24		1526		1593		712	900	110	336											
	H6	30		1640		1728		762	965	75	398	60	90	227	30	675 682(1)	430	144	50	26	1185	25.5

	H7	36		1815	1903	850	1140	75	436					760(3)	508(2)					
T026…	H4	18	5000	1325	1413	605	650	124	193	60	90	227	30	675 682(1) 760(3)	430 508(2)	144	56	26	1275	25.5
	H5	24		1535	1623	710	860	124	296											
	H6	30		1815	1903	850	1140	124	399											
	H7	36		1963	1969	905	1145	99	462	50	100	295	40	765 845(3)	470 550(2)	68	56	38	1390	25.5
T027…	H2	9	8000	1133	1168	507	370	77	82	70	100	295	40	765 845(3)	470 550(2)	68	71	38	1580	41
	H3	12		1293	1328	587	520	118	123											
	H4	18		1453	1488	667	680	78	242											
	H5	24		1668	1703	775	895	78	350											
	H6	30		1883	1918	882	1110	78	457											
	H7	36		2093	2128	987	1320	78	562											

Тип	Полиспаст 2/1			Размеры, mm																
	Высота подъема, m		Грузопо-дъемность, kg	Скорость подъема m/min		L2	L3	L4	L5	L6	L7	H1	H2	B1	B2	B3	B4	e	C	d1
				16	16/2.5															
				L1																
T022…	H6	30	500	1226	1290	567	610	89	214	60	80	185	25	580 606(1) 668(3)	380 442(2)	128	34	22	870	20.5
	H7	35		1306	1373	602	680	110	228											
T023…	H5	24	1000	1226	1290	567	610	90	212	60	80	185	25	675 682(1) 760(3)	430 508(2)	128	40	22	930	20.5
	H6	30		1426	1490	667	810	90	312											
	H7	36		1526	1590	712	900	110	338											
T024…	H5	24	2000	1325	1413	605	650	75	242	60	90	227	30	675 682(1) 760(3)	430 508(2)	144	45	26	1100	25.5
	H6	30		1535	1623	710	860	88	346											
	H7	36		1640	1728	762	965	75	398											
T025…	H4	18	3200	1325	1413	605	650	75	242	60	90	227	30	675 682(1) 760(3)	430 508(2)	144	50	26	1185	25.5
	H5	24		1535	1623	710	860	75	347											
	H6	30		1640	1728	762	965	75	398											
	H7	36		1815	1903	850	1140	75	436											
T026…	H4	18	5000	1488	1494	667	690	94	230	50	100	295	40	765 845(3)	470 550(2)	68	56	38	1390	25.5
	H5	24		1588	1594	717	790	94	280											
	H6	30		1778	1784	812	960	94	330											
	H7	36		1963	1969	905	1145	99	462											
T027…	H2	9	8000	1168	1174	507	370	77	82	70	100	295	40	765 845(3)	470 550(2)	68	71	38	1580	41
	H3	12		1328	1334	587	520	118	123											
	H4	18		1488	1494	667	680	78	242											
	H5	24		1703	1709	775	895	78	350											
	H6	30		1918	1924	882	1110	78	457											
	H7	36		2128	2134	987	1320	78	562											

Тип	Полиспаст 2/1			Скорость подъема, m/min					
	Высота подъема, m		Грузопо-дъемность, kg	8	12	8/2	12/2	16	16/2.5
				Вес, kg					
T022…	H4	18	500	119		137		226	272
	H5	24		128		146		244	290
	H6	30		250		297		251	297
	H7	36		273		320		274	320
T023…	H4	18	1000	137		160		247	293
	H5	24		149		172		263	309
	H6	30		286		333		287	333
	H7	36		306		353		307	353
T024…	H4	18	2000	267		313		466	486
	H5	24		292		338		486	541
	H6	30		526		581		526	581
	H7	36		546		601		546	601
T025…	H4	18	3200	310	320	375		490	545
	H5	24		340	350	405		535	590
	H6	30		525	565	620		565	620
	H7	36		550	590	645		590	645
T026…	H4	18	5000	460		555		818	823
	H5	24		510		605		838	843
	H6	30		570		665		860	865
	H7	36		840		900		900	905
T027…	H2	9	8000	660		720		720	725
	H3	12		700		760		760	765
	H4	18		765		825		825	830
	H5	24		825		885		885	890
	H6	30		880		940		940	945
	H7	36		940		1000		1000	1005

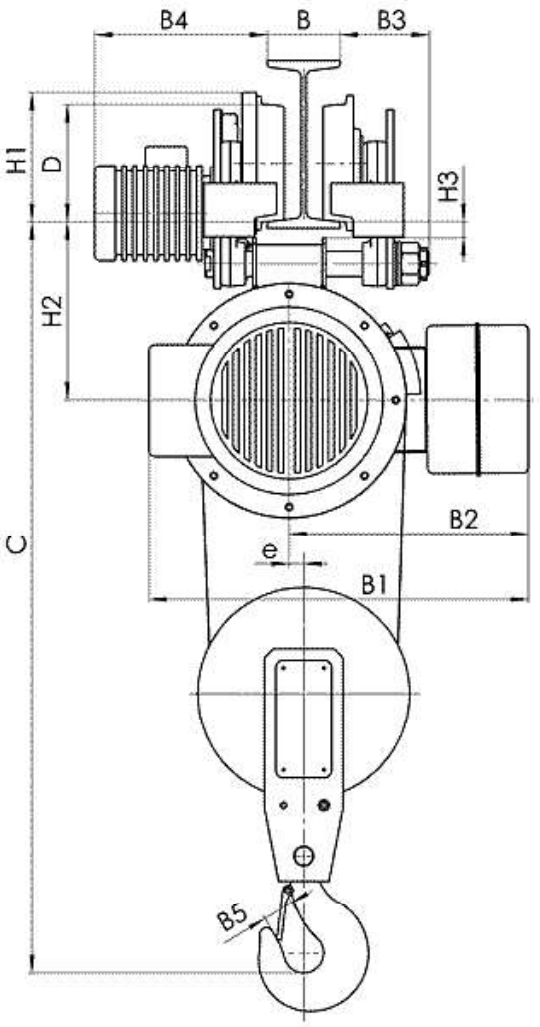

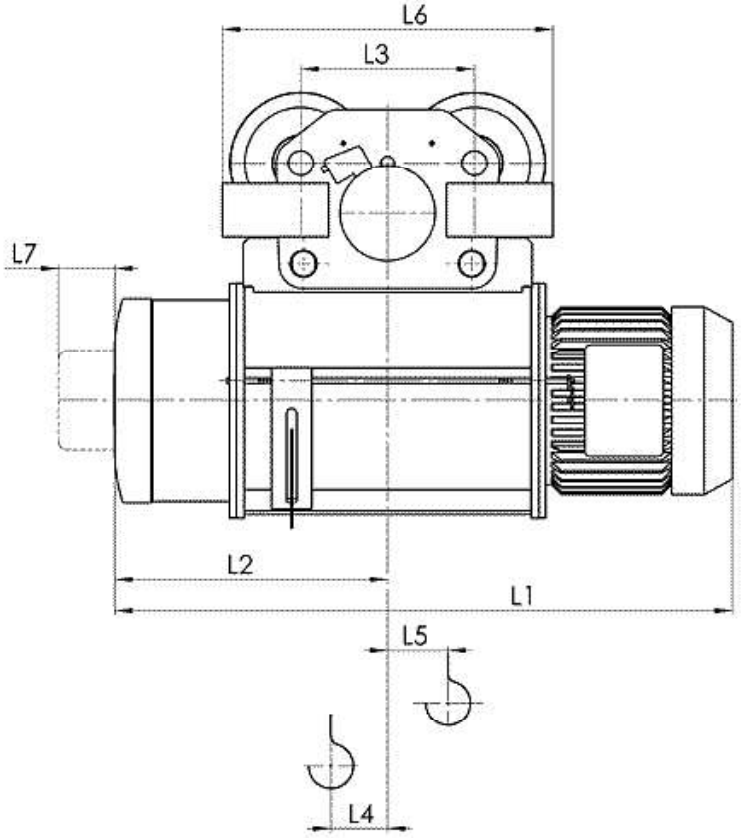

Канатный электротельфер Т10 Передвигаемый одной тележкой, полиспаст 2/1

(1) с микроподъемом
(2) с ограничителем груза
(3) с ограничителем груза и с микроподъемом

Тип	Полиспаст 2/1			Размеры, mm																				
	Высота подъема, m		Грузопо-дъемность, kg	Скорость подъема m/min				L2	L3	L4	L5	L6	L7	H1	H2	H3	B	B1	B2	B3	B4	B5	e	C	D
				8	12	8/2	12/2																		
				L1																					
T102…	H1	6	500	648	688	287	225	37	45	415	46	148	204	33	90…130	465 492(1) 557(3)	300 365(2	94…54	245…305	34	18	850	120
	H2	9		738	778	332		60	68														
	H3	12		818	858	373		80	88														
T103…	H1	6	1000	709	749	310	225	48	55	415	70	148	204	33	90…130	465 492(1) 557(3)	300 365(2)	94…54	245…305	40	18	910	120
	H2	9		814	854	362		75	82														
	H3	12		914	954	412		100	106														
T104…	H1	6	2000	816	880	362	280	45	51	536	80	200	272	42	130…150	580 606(1) 668(3)	380 442(2)	125…105	270…335	45	22	1120	175
	H2	9		926	990	417		73	79														
	H3	12		1026	1090	467		96	104														
T105…	H1	6	3200	856	923	377	280	52	59	536	80	200	272	42	130…150	580 606(1) 668(3)	380 442(2)	125…105	270…335	50	22	1200	175
	H2	9		976	1043	437		82	89														
	H3	12		1086	1153	492		110	116														
T106…	H1	6	5000	905	993	395	310	49	66	595	90	232	317	33	130…150	675 682(1) 760(3)	430 508(2)	145…125	300…365	56	26	1380	210
	H2	9		1010	1098	448		75	82														
	H3	12		1115	1203	500		101	108														

Тип	Полиспаст 2/1			Скорость подъема, m/min			
	Высота подъема, m		Грузопо-дъемность, kg	8	12	8/2	12/2
				Вес, kg			
T102…	H1	6	500	129		147	
	H2	9		135		153	
	H3	12		138		156	
T103…	H1	6	1000	137		160	
	H2	9		142		165	
	H3	12		152		175	
T104…	H1	6	2000	290		337	
	H2	9		305		352	
	H3	12		315		362	
T105…	H1	6	3200	325	335	390	
	H2	9		340	350	405	
	H3	12		355	365	420	
T106…	H1	6	5000	488		583	
	H2	9		508		603	
	H3	12		528		623	

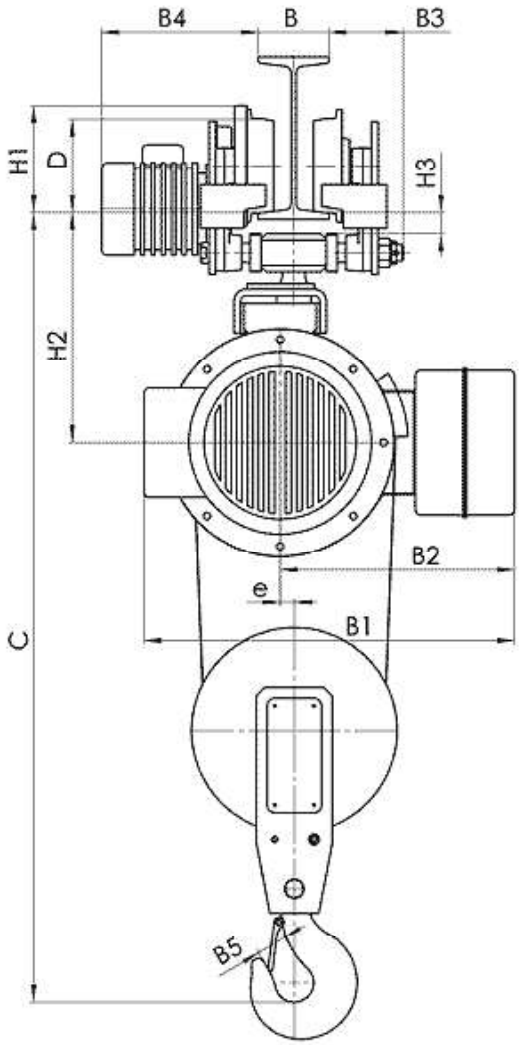

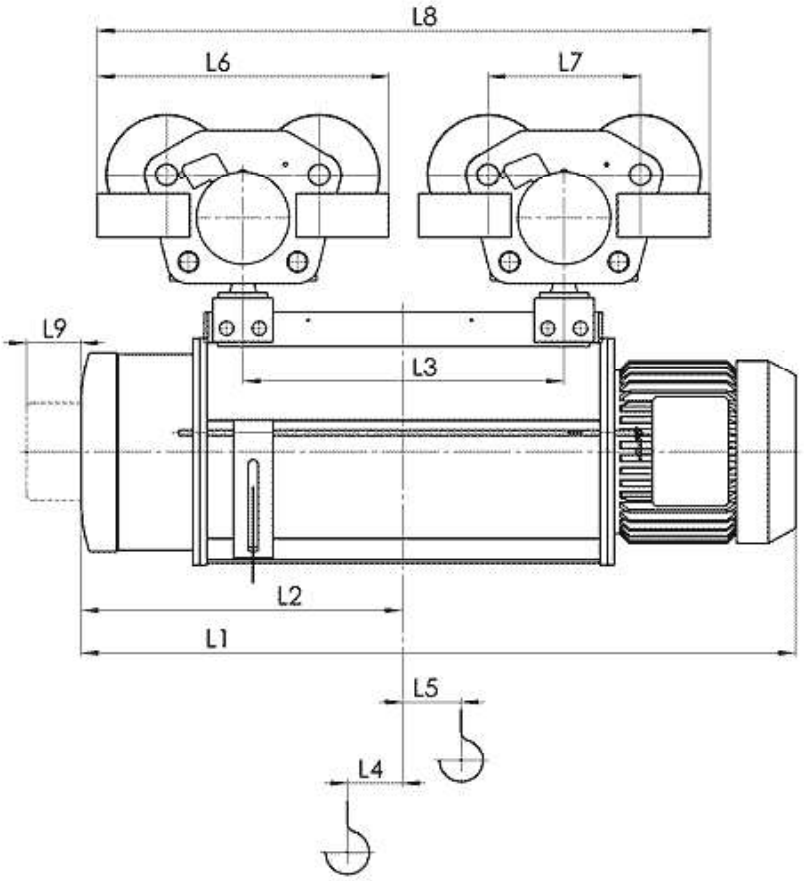

Канатный электротельфер T10 Передвигаемый двумя тележками, полиспаст 2/1

(1) с микроподъемом
(2) с ограничителем груза
(3) с ограничителем груза и с микроподъемом

Канатный электротельфер T10 Передвигаемый двумя тележками, полиспаст 2/1

(1) с микроподъемом
(2) с ограничителем груза
(3) с ограничителем груза и с микроподъемом

Тип	Полиспаст 2/1			Размеры, mm																						
	Высота подъема, m		Грузопо-дъемность, kg	Скорость подъема m/min		L2	L3	L4	L5	L6	L7	L8	L9	H1	H2	H3	B	B1	B2	B3	B4	B5	e	C	D
				8	12	8/2	12/2																			
				L1																						
T102…	H4	18	500	978	1018	452	450	55	192	415	225	865	46	148	277	33	90…110	465 492(1) 557(3)	300 365(2)	94…54	245…305	34	18	930	120
	H5	24		1138	1178	532	610	55	272			1025													
	H6	30		1226	1290	567	550	89	214	415	225	965	80	148	331	33	90…110	580 606(1) 668(3)	380 442(2)	94…54	245…305	34	22	1025	120
	H7	36		1306	1373	602	620	110	228			1035													
T103…	H4	18	1000	1114	1154	512	570	75	231	415	225	985	70	200	277	33	90…110	465 492(1) 557(3)	300 365(2)	94…54	245…305	40	18	995	120
	H5	24		1314	1354	612	770	149	332			1185													
	H6	30		1426	1490	667	750	90	312	415	225	1165	80	200	331	33	90…110	675 682(1) 760(3)	430 508(2)	94…54	245…305	40	22	1085	120
	H7	36		1526	1593	712	840	110	338			1255													
T104…	H4	18	2000	1226	1290	567	550	90	212	536	280	1086	80	200	368	37	130…150	580 606(1) 668(3)	380 442(2)	125…105	270…335	45	22	1225	175
	H5	24		1426	1490	667	750	90	312			1286													
	H6	30		1535	1623	710	800	88	346	536	280	1336	90	200	410	37	130…150	675 682(1) 760(3)	430 508(2)	125…105	270…335	45	26	1300	175
	H7	36		1640	1728	762	905	75	398			1441													
T105…	H4	18	3200	1306	1373	602	620	110	226	536	280	1156	80	200	360	37	130…150	580 606(1) 668(3)	380 442(2)	125…105	270…335	50	22	1310	175
	H5	24		1526	1593	712	840	110	336			1376													
	H6	30		1640	1728	762	905	75	398	536	280	1441	90	200	410	37	130…150	675 682(1) 760(3)	430 508(2)	125…105	270…335	50	26	1385	175
	H7	36		1815	1903	850	1080	75	436			1616													
T106…	H4	18	5000	1325	1413	605	590	124	193	536	280	1146	90	200	410	37	130…150	675 682(1) 760(3)	430 508(2)	125…105	270…335	56	26	1575	175
	H5	24		1535	1623	710	800	124	296			1356													
	H6	30		1815	1903	850	1080	124	399			1616													
	H7	36		1963	1969	905	1095	99	462	536	280	1631	100	200	540	37	130…150	765 845(3)	470 550(2)	125…105	270…335	56	38	1600	175
T107…	H2	9	8000	1133	1168	507	630	77	82	595	310	1225	100	230	540	30	130…150	765 845(3)	470 550(2)	145…125	300…365	71	38	1800	210
	H3	12		1293	1328	587	780	118	123			1375													
	H4	18		1453	1488	667	940	78	242			1535													
	H5	24		1668	1703	775	1155	78	350			1750													
	H6	30		1883	1918	882	1370	78	457			1965													
	H7	36		2093	2128	987	1580	78	562			2175													

Тип	Полиспаст 2/1																									
	Высота подъема, m		Грузопо-дъемность, kg	Скорость подъема m/min		L2	L3	L4	L5	L6	L7	L8	L9	H1	H2	H3	B	B1	B2	B3	B4	B5	e	C	D
				16	16/2.5																				
				L1																					
T102...	H6	30	500	1226	1290	567	550	89	214	415	225	965	80	148	331	33	90...110	580 606(1) 668(3)	380 442(2)	94...54	245...305	34	22	1025	120
	H7	36		1306	1373	602	620	110	228			1035													
T103...	H5	24	1000	1226	1290	567	610	90	212	415	225	1025	80	148	331	33	130...150	580 606(1) 668(3)	380 442(2)	94...54	245...305	40	22	1085	120
	H6	30		1426	1490	667	750	90	312			1165													
	H7	36		1526	1593	712	840	110	338			1255													
T104...	H5	24	2000	1325	1413	605	650	75	242	536	280	1186	90	200	410	37	130...150	675 682(1) 760(3)	430 508(2)	125...105	270...335	45	26	1300	175
	H6	30		1535	1623	710	800	88	346			1336													
	H7	36		1640	1728	762	905	75	398			1441													
T105...	H4	18	3200	1325	1413	605	650	75	242	536	280	1186	90	200	410	37	130...150	675 682(1) 760(3)	430 508(2)	125...105	270...335	50	26	1385	175
	H5	24		1535	1623	710	860	75	347			1396													
	H6	30		1640	1728	762	905	75	398			1441													
	H7	36		1815	1903	850	1080	75	436			1616													
T106...	H4	18	5000	1488	1494	667	690	94	230	536	280	1226	100	200	540	37	130...150	765 845(3)	470 550(2)	125...105	270...335	56	38	1600	175
	H5	24		1588	1594	717	790	94	280			1326													
	H6	30		1778	1784	812	960	94	330			1496													
	H7	36		1963	1969	905	1095	99	462			1631													
T107...	H2	9	8000	1133	1168	507	630	77	82	595	310	1225	100	230	540	30	130...150	765 845(3)	470 550(2)	145...125	300...365	71	38	1800	210
	H3	12		1293	1328	587	780	118	123			1375													
	H4	18		1453	1488	667	940	78	242			1535													
	H5	24		1668	1703	775	1155	78	350			1750													
	H6	30		1883	1918	882	1370	78	457			1965													
	H7	36		2093	2128	987	1580	78	562			2175													

Тип	Полиспаст 2/1			Скорость подъема, m/min					
	Высота подъема, m		Грузопо-дъемность, kg	8	12	8/2	12/2	16	16/2.5
				Вес, kg					
T102…	H4	18	500	119		137		226	272
	H5	24		128		146		244	290
	H6	30		250		297		251	297
	H7	36		273		320		274	320
T103…	H4	18	1000	218		241		330	376
	H5	24		232		255		347	393
	H6	30		375		422		376	422
	H7	36		395		442		396	442
T104…	H4	18	2000	459		506		664	719
	H5	24		484		631		684	739
	H6	30		691		786		731	786
	H7	36		711		806		751	806
T105…	H4	18	3200	504	514	569		686	741
	H5	24		534	544	599		731	786
	H6	30		721	761	816		761	816
	H7	36		746	786	841		786	841
T106…	H4	18	5000	656		751		998	1003
	H5	24		706		801		1018	1023
	H6	30		802		897		1038	1043
	H7	36		1040		1100		1100	1105
T107…	H2	9	8000	988		1048		1048	1053
	H3	12		1036		1096		1096	1101
	H4	18		1108		1168		1168	1173
	H5	24		1175		1235		1235	1240
	H6	30		1244		1304		1304	1309
	H7	36		1314		1374		1374	1379

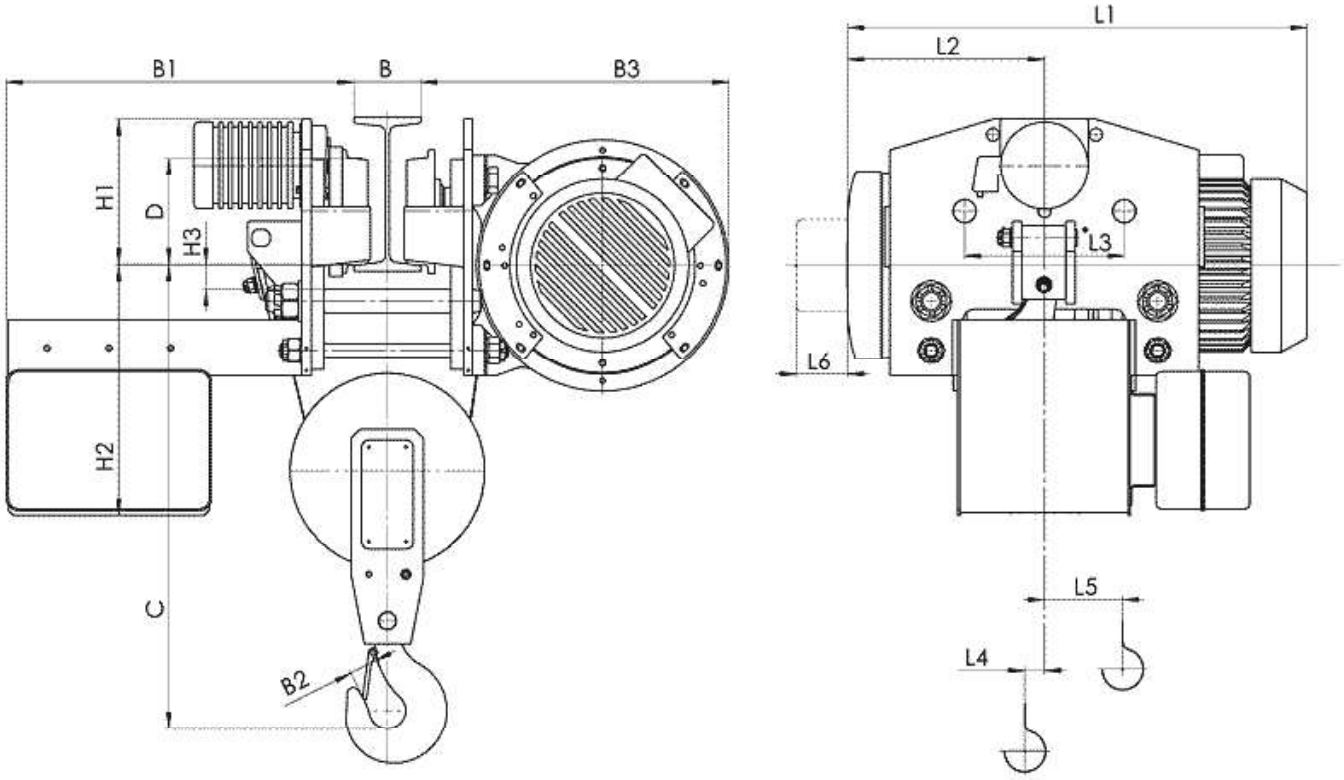

Канатный электротельфер T45 Уменьшенная строительная высота, полиспаст 2/1

Тип	Полиспаст 2/1			Размеры, mm																	
	Высота подъема, m		Грузопо-дъемность, kg	Скорость подъема m/min				L2	L3	L4	L5	L6	H1	H2	H3	B	B1	B2	B3	C	D
				8	12	8/2	12/2														
				L1																	
T452…	H1	6	500	648		688		287	225	37	32	70	204	390	34	110…150	532	34	370	500	120
	H2	9		738		778		332		82											
	H3	12		818		858		373		122											
T453…	H1	6	1000	709		749		310	225	54	38	70	204	390	34	110…150	532	40	370	550	120
	H2	9		814		854		362		106											
	H3	12		914		954		412		156											
T454…	H1	6	2000	816		880		362	280	48	43	80	252	488	37	130…150	740	45	485	710	175
	H2	9		926		990		417		103											
	H3	12		1026		1090		467		153											
T455…	H1	6	3200	856		923		377	280	53	54	80	252	488	37	130…150	740	50	485	780	175
	H2	9		976		1043		437		113											
	H3	12		1086		1153		492		168											
T456…	H1	6	5000	905		993		395	310	47	38	90	285	492	42	130…150	814	56	587	910	210
	H2	9		1010		1098		448		99											
	H3	12		1115		1203		500		152											

Тип	Полиспаст 2/1			Скорость подъема, m/min			
	Высота подъема, m		Грузопо-дъемность, kg	8	12	8/2	12/2
				Вес, kg			
T452…	H1	6	500	195		213	
	H2	9		215		233	
	H3	12		235		253	
T453…	H1	6	1000	220		243	
	H2	9		240		263	
	H3	12		260		283	
T454…	H1	6	2000	420		467	
	H2	9		450		497	
	H3	12		475		522	
T455…	H1	6	3200	475	485	540	
	H2	9		510	520	575	
	H3	12		535	545	600	
T456…	H1	6	5000	720		815	
	H2	9		765		860	
	H3	12		800		895	

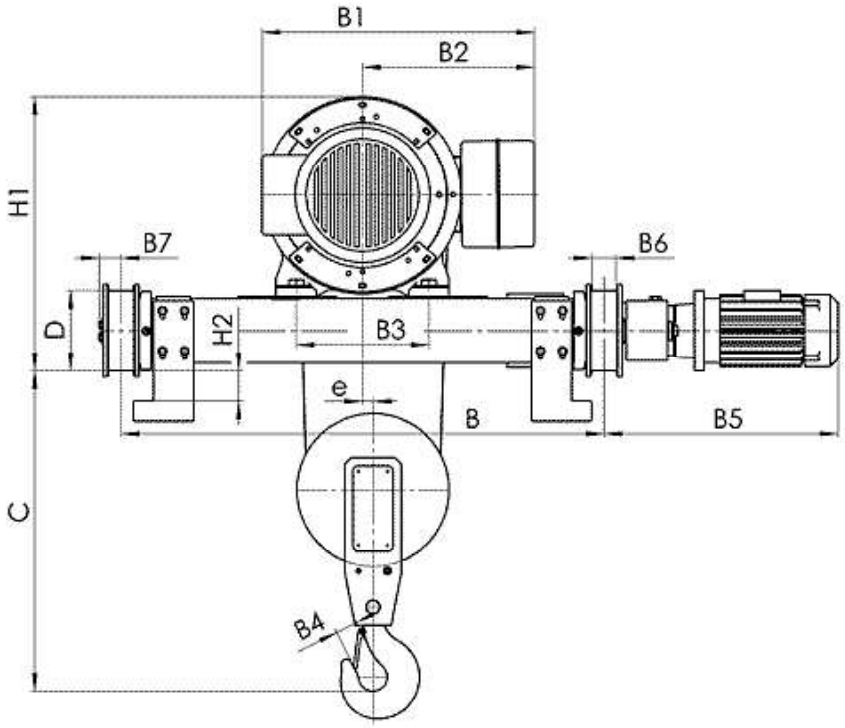

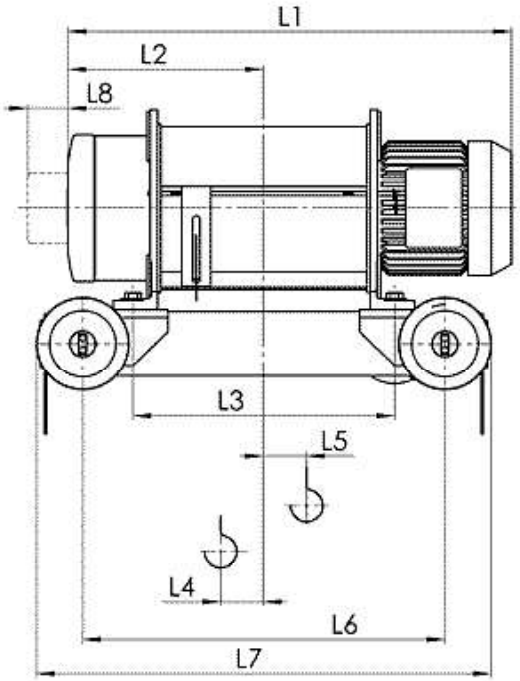

Канатный электротельфер T81 Передвигаемый крановой тележкой, полиспаст 2/1

Канатный электротельфер T81 Передвигаемый крановой тележкой, полиспаст 2/1

(1) с микроподъемом
(2) с ограничителем груза
(3) с ограничителем груза и с микроподъемом

Тип	Полиспаст 2/1			Размеры, mm																					
	Высота подъема, m		Грузопо-дъемность, kg	Скорость подъема m/min		L2	L3	L4	L5	L6	L7	L8	H1	H2	B	B1	B2	B3	B4	B5	B6	B7	e	C	D
				8 12	8/2 12/2																				
				L1																					
T813...	H1	6	1000	709	749	310	365	48	55	565	750	70	470	43...58	1000	465 492(1) 557(3)	300 365(2)	200	40	455...510	50	50	18	500	160
	H2	9		814	854	362	470	75	82	670	855														
	H3	12		914	954	412	570	100	106	770	955														
	H4	18		1114	1154	512	770	75	231	970	1155														
	H5	24		1314	1354	612	970	149	332	1170	1355														
	H6	30		1426	1490	667	1004	90	312	1004	1189	80	562	43...58	1000	580 606(1) 668(3)	380 442(2)	270	45	455...510	50	50	22	500	160
	H7	36		1526	1593	712	1094	110	338	1294	1479														
T814...	H1	6	2000	816	880	362	394	45	51	594	779	80	562	43...58	1000	580 606(1) 668(3)	380 442(2)	270	45	455...510	50	50	22	550	160
	H2	9		926	990	417	504	73	79	704	889														
	H3	12		1026	1090	467	604	96	104	804	989														
	H4	18		1226	1290	567	804	90	212	1004	1189														
	H5	24		1426	1490	667	1004	90	312	1204	1389														
	H6	30		1535	1623	710	1070	88	346	1270	1455	90	657	43...58	1000	675 682(1) 760(3)	430 508(2)	330	45	455...510	50	50	26	550	160
	H7	36		1640	1728	762	1175	75	398	1375	1560														
T815...	H1	6	3200	856	923	377	424	52	59	624	809	80	562	43...58	1000	580 606(1) 668(3)	380 442(2)	270	50	455...510	50	50	22	650	160
	H2	9		976	1043	437	544	82	89	744	929														
	H3	12		1086	1153	492	654	110	116	854	1039														
	H4	18		1306	1373	602	874	110	226	1074	1259														
	H5	24		1526	1593	712	1094	110	336	1294	1479														
	H6	30		1640	1728	762	1175	75	398	1375	1560	90	657	43...58	1000	675 682(1) 760(3)	430 508(2)	330	50	455...510	50	50	26	650	160
	H7	36		1815	1903	850	1350	75	436	1550	1375														
T816...	H1	6	5000	905	993	395	440	49	66	640	825	90	657	43...58	1000	675 682(1) 760(3)	430 508(2)	330	56	455...510	50	50	26	730	160
	H2	9		1010	1098	448	545	75	82	745	930														
	H3	12		1115	1203	500	650	101	108	850	1035														
	H4	18		1325	1413	605	860	124	193	1060	1245														
	H5	24		1535	1623	710	1070	124	296	1270	1455														
	H6	30		1815	1903	850	1350	124	399	1550	1735														
	H7	36		1963	1969	905	1433	99	462	1713	1943	100	770	60...75	1200	765 845(3)	470 550(2)	460	56	525...573	55	60	38	730	200
T817...	H2	9	8000	1133	1168	507	638	82	77	918	1148	100	770	60...75	1200	765 845(3)	470 550(2)	460	71	525...573	55	60	38	820	200
	H3	12		1293	1328	587	798	123	118	1078	1308														
	H4	18		1453	1488	667	958	242	78	1238	1468														
	H5	24		1668	1703	775	1173	350	78	1453	1683														
	H6	30		1883	1918	882	1388	457	78	1668	1898														
	H7	36		2093	2128	987	1598	562	78	1878	2108														

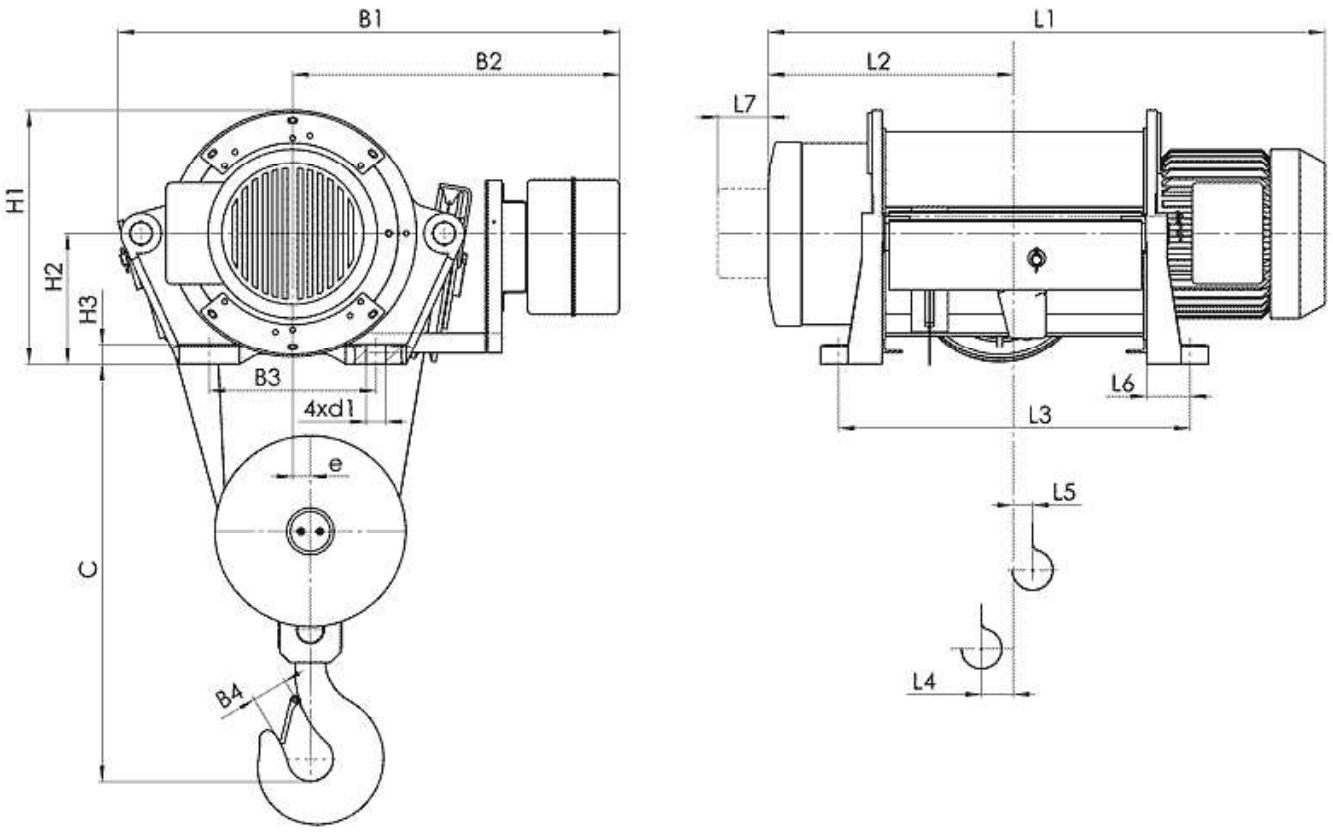

Канатный электротельфер T35 Стационарный (подвесной) на лапах, полиспаст 4/1

(1) с ограничителем груза

Тип	Полиспаст 4/1			Размеры, mm																				
	Высота подъема, m		Грузопо-дъемность, kg	Скорость подъема m/min				L2	L3	L4	L5	L6	L7	H1	H2	H3	B1	B2	B3	B4	e	C	d1
				4	6	4/1	6/1																
				L1																			
T353…	H3	6	2000	914		954		412	580	54	50	51	70	310	165	20	730 795(1)	465	270	45	29	520	16
	H4	9		1114		1154		512	780	52	100												
	H5	12		1314		1354		612	980	2	200												
T354…	H3	6	4000	1026		1090		467	643	58	43	74	80	402	200	32	860 925(1)	545	330	50	29	600	22
	H4	9		1226		1290		567	843	27	119												
	H5	12		1426		1490		667	1043	27	169												
T355…	H3	6	6300	1086		1153		492	693	68	44	74	80	402	200	32	860 925(1)	545	330	56	29	670	22
	H4	9		1306		1373		602	913	45	112												
	H5	12		1526		1593		712	1133	23	197												
T356…	H3	6	10000	1115		1203		500	697	63	38	86	90	497	260	40	965 1045(1)	620	330	71	35	830	26
	H4	9		1325		1413		605	907	58	97												
	H5	12		1535		1623		710	1117	86	95												
	H6	15		1815		1903		850	1397	100	165												
T357…	H4	9	12500 16000	1453		1488		667	924	62	95	65	100	585	315	42	1080 2060(1)	700	400	90	39	975	30
	H5	12		1668		1703		775	1139	18	193												
	H6	15		1883		1918		882	1354	-72	332												
	H7	18		2093		2128		987	1564	-124	437												

Тип	Полиспаст 4/1			Скорость подъема, m/min			
	Высота подъема, m		Грузопо-дъемность, kg	4	6	4/1	6/1
				Вес, kg			
T353…	H3	6	2000	153		176	
	H4	9		164		184	
	H5	12		177		197	
T354…	H3	6	4000	315		360	
	H4	9		344		390	
	H5	12		370		420	
T355…	H3	6	6300	395	405	460	
	H4	9		430	440	495	
	H5	12		470	480	535	
T356…	H3	6	10000	530		620	
	H4	9		600		690	
	H5	12		645		740	
	H6	15		690		780	
T357…	H4	9	12500 16000	940		1000	
	H5	12		1010		1070	
	H6	15		1080		1140	
	H7	18		1140		1200	

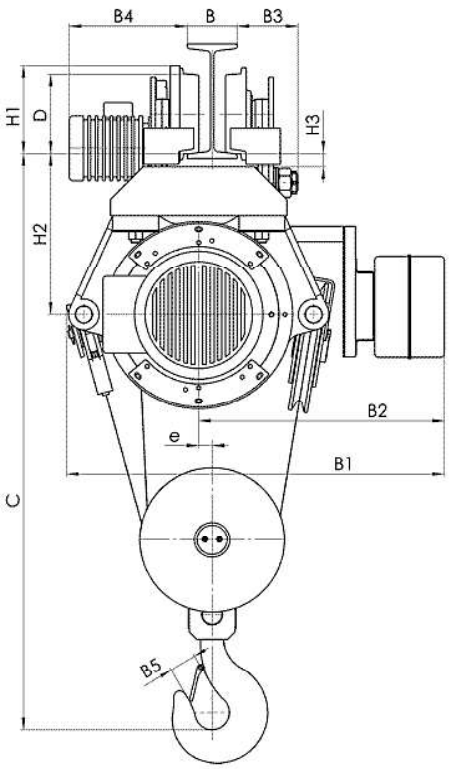

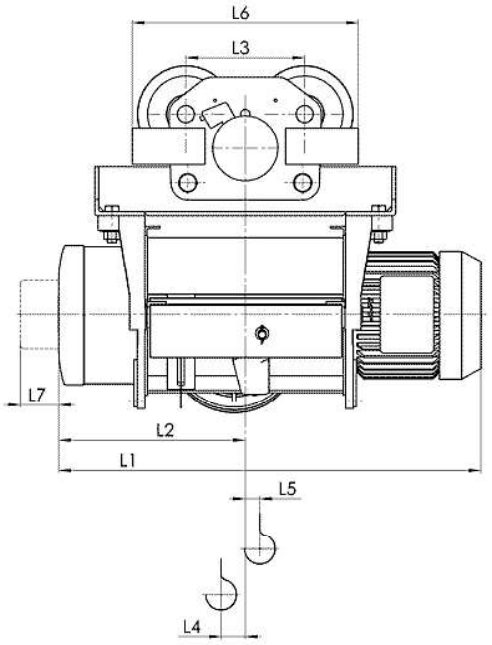

Канатный электротельфер T39 Передвигаемый одной тележкой, полиспаст 4/1

(1) с ограничителем груза

Тип	Полиспаст 4/1			Размеры, mm																			
	Высота подъема, m		Грузопо-дъемность, kg	Скорость подъема m/min				L2	L3	L4	L5	L6	L7	H1	H2	H3	B	B1	B2	B3	B4	B5	e	C	D
				4	6	4/1	6/1																		
				L1																					
T393…	H3	6	2000	914	954			412	280	54	50	536	70	200	297	34	130…150	730 795(1)	465	125…105	270…335	45	29	970	175
T394…	H3	6	4000	1026	1090			467	280	58	43	536	80	200	357	34	130…150	860 925(1)	545	125…105	270…335	50	29	1160	175
T395…	H3	6	6300	1086	1153			492	310	68	44	595	80	232	355	33	130…150	860 925(1)	545	145…125	300…365	56	29	1310	210

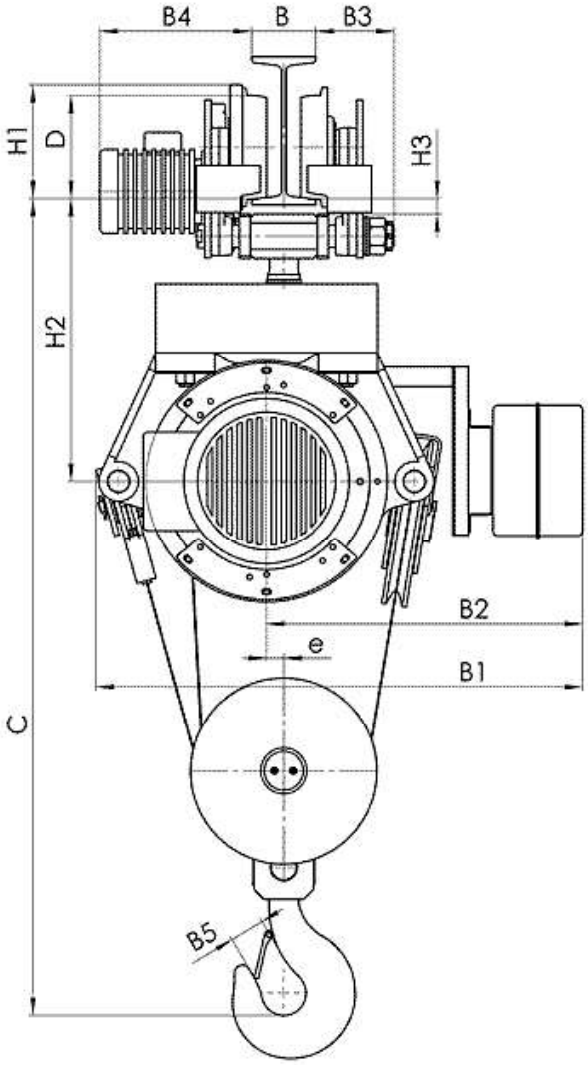

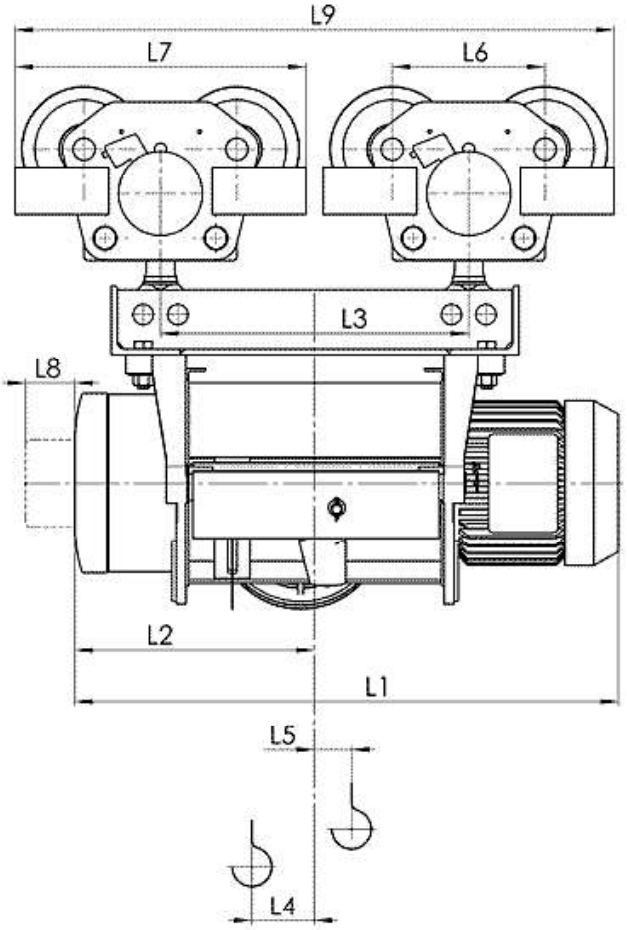

Канатный электротельфер Т39 Передвигаемый двумя тележками, полиспаст 4/1

(1) с ограничителем груза

Тип	Полиспаст 4/1			Размеры, mm																					
	Высота подъема, m		Грузопо-дъемность, kg	Скорость подъема m/min				L2	L3	L4	L5	L6	L7	L8	L9	H1	H2	H3	B	B1	B2	B3	B4	B5	e	C	D
				4	6	4/1	6/1																				
				L1																							
T393...	H4	9	2000	1114	1154	512	694	52	100	225	415	70	1109	148	395	33	90... 110	730 795(1)	465	94... 54	245... 305	45	29	1060	120
	H5	12		1314	1354	612	894	2	200				1309												
T394...	H4	9	4000	1226	1290	567	766	27	119	280	536	80	1302	200	490	37	130... 150	860 925(1)	545	125... 105	270... 335	50	29	1290	175
	H5	12		1426	1490	667	966	27	169				1502												
T395...	H4	9	6300	1306	1373	602	833	45	112	280	536	80	1369	200	490	37	130... 150	860 925(1)	545	125... 105	270... 335	56	29	1360	175
	H5	12		1526	1593	712	1053	23	197				1589												
T396...	H3	6	10000	1115	1203	500	625	63	38	310	595	90	1220	232	580	30	130... 150	965 1045(1)	620	145... 125	300... 365	71	35	1640	210
	H4	9		1325	1413	605	835	58	97				1430												
	H5	12		1535	1623	710	1045	86	95				1640												
	H6	15		1815	1903	850	1325	100	165				1920												

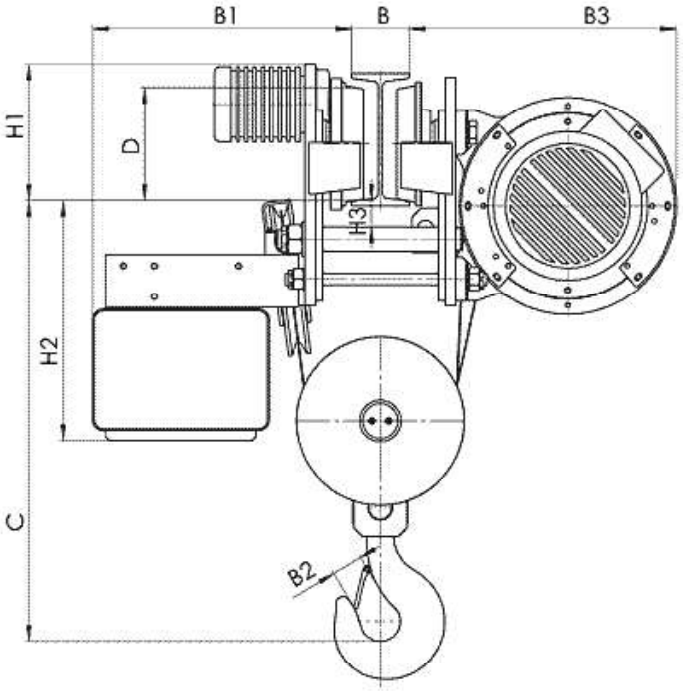

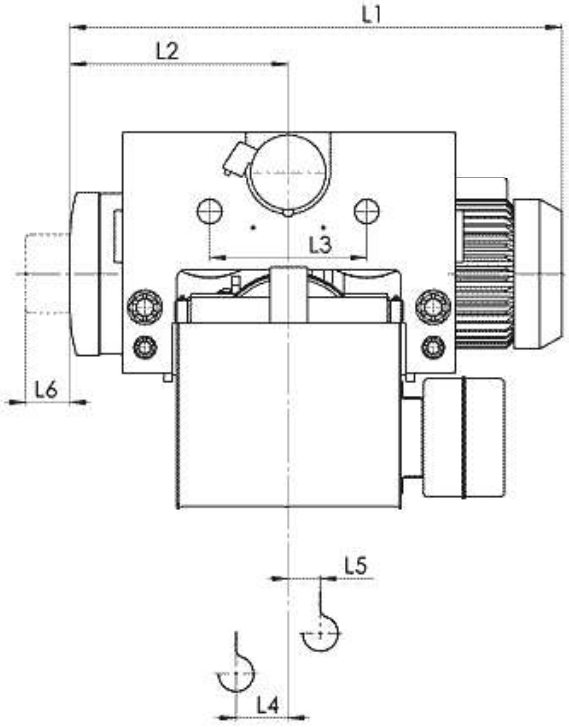

Канатный электротельфер T78 Уменьшенная строительная высота, полиспаст 4/1

Тип	Полиспаст 4/1			Размеры, mm																	
	Высота подъема, m		Грузопо-дъемность, kg	Скорость подъема m/min				L2	L3	L4	L5	L6	H1	H2	H3	B	B1	B2	B3	C	D
				4	6	4/1	6/1														
				L1																	
T783…	H3	6	2000	914		954		412	280	85	12	70	253	518	45	130…150	530	45	387	520	175
	H4	9		1114		1154		512		185	39										
	H5	12		1314		1354		612		285	-85										
T784…	H3	6	4000	1026		1090		467	280	43	50	80	253	458	40.5	130…150	560	50	504	680	175
	H4	9		1226		1290		567		143	0										
	H5	12		1426		1490		667		243	-53										
T785…	H3	6	6300	1086		1153		492	310	52	56	80	285	475	40.5	130…150	600	56	510	740	210
	H4	9		1306		1373		602		162	0										
	H5	12		1526		1593		712		272	-57										
T786…	H3	6	10000	1115		1203		500	354	35	68	90	305	445	57.5	130…150	720	71	616	945	250
	H4	9		1325		1413		605		140	15										
	H5	12		1535		1623		710		240	-60										

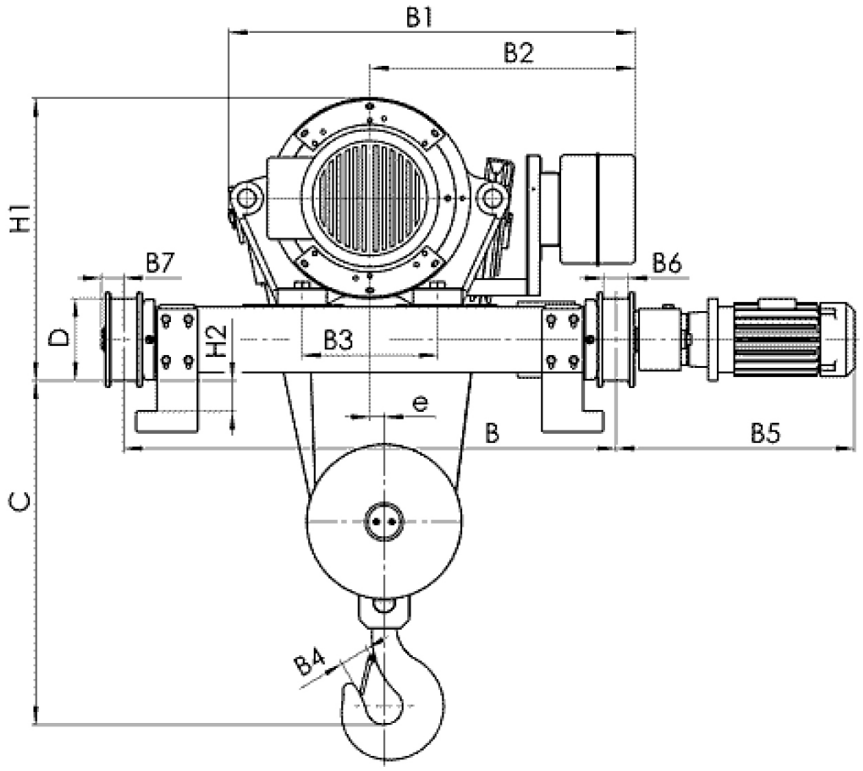

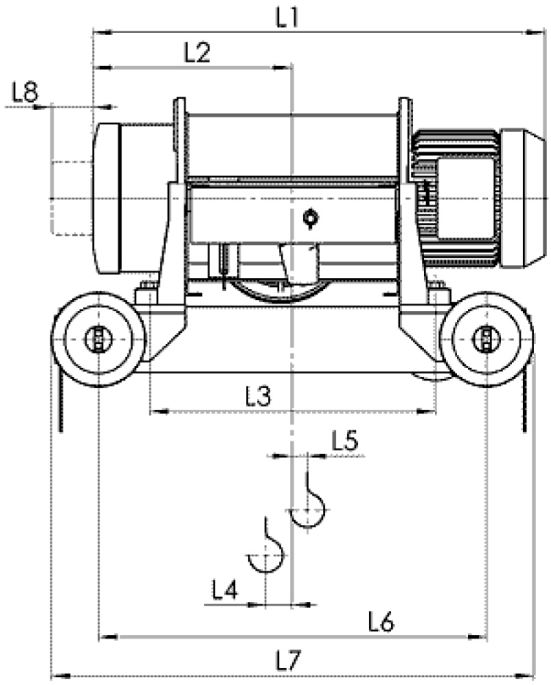

Канатный электротельфер Т82 Передвигаемый двухрельсовой тележкой, полиспаст 4/1

(1) с ограничителем груза

Тип	Полиспаст 4/1			Размеры, mm																					
	Высота подъема, m		Грузопо-дъемность, kg	Скорость подъема m/min 4 6	Скорость подъема m/min 4/1 6/1	L2	L3	L4	L5	L6	L7	L8	H1	H2	B	B1	B2	B3	B4	B5	B6	B7	e	C	D
				L1																					
T823...	H3	6	2000	914	954	412	580	54	50	780	865	70	470	43...58	1000	730 795(1)	465	270	45	455...510	50	50	29	500	160
	H4	9		1114	1154	512	780	52	100	980	965														
	H5	12		1314	1354	612	980	2	200	1180	1165														
T824...	H3	6	4000	1026	1090	467	643	58	43	843	1028	80	562	43...58	1000	860 925(1)	545	330	50	455...510	50	50	29	580	160
	H4	9		1226	1290	567	843	27	119	1043	1228														
	H5	12		1426	1490	667	1043	27	169	1243	1428														
T825...	H3	6	6300	1086	1153	492	693	68	44	893	1078	80	562	43...58	1000	860 925(1)	545	330	56	455...510	50	50	29	650	160
	H4	9		1306	1373	602	913	45	112	1113	1298														
	H5	12		1526	1593	712	1133	23	197	1333	1518														
T826...	H3	6	10000	1115	1203	500	697	63	38	897	1082	90	657	43...58	1000	965 1045(1)	620	330	71	455...510	50	50	35	810	160
	H4	9		1325	1413	605	907	58	97	1107	1292														
	H5	12		1535	1623	710	1117	86	95	1317	1502														
	H6	18		1815	1903	850	1397	100	165	1597	1782														
T827...	H4	9	12500 16000	1453	1488	667	924	62	95	1204	1434	100	770	60...75	1200	1080 2060(1)	700	400	90	525...573	55	60	39	950	200
	H5	12		1668	1703	775	1139	18	193	1419	1649														
	H6	15		1883	1918	882	1354	-72	332	1634	1864														
	H7	18		2093	2128	987	1564	-124	437	1844	2074														

ООО “ГрузПрофи”
603124, г. Н.Новгород, ул.Вязниковская, д.3А, оф. 202
Тел.: (831) 261-77-71
e-mail: gruz.pr@mail.ru